RYNO® BETT → FÜLLSTÜCKBEFESTIGUNG

Linkes Füllstück
für Ryno® Bett

Fußende
des Bettes

Rechtes Füllstück
für Ryno® Bett

Diese Anweisungen gelten nur für die Befestigung auf einem Betonboden ohne Hindernisse (z.B. Fußbodenheizung, Kabel, Rohrleitungen usw.). Bei der Befestigung auf anderen Oberflächen oder bei Hindernissen wenden Sie sich bitte an Ihren Pineapple-Vertreter, um weitere Informationen zu erhalten.

ERFORDERLICHES ZUBEHÖR

- → Füllstück *(mitgeliefert)*
- → 5 x Sicherheitsschrauben *(mitgeliefert)*
- → Wandleiste *(optional bei Wandbefestigung)*
- → Passende Wandbeschläge
- → Bohrmaschine
- → Bleistift

T +49 2739 8983910
E kontakt@pineapplecontracts.com

Pineapple

RYNO® BETT → FÜLLSTÜCKBEFESTIGUNG

01

Vergewissern Sie sich, dass das richtige Füllstück für die richtige Seite des Bettes ausgewählt wurde, und befestigen Sie es mit den mitgelieferten Sicherheitsschrauben am Bett.

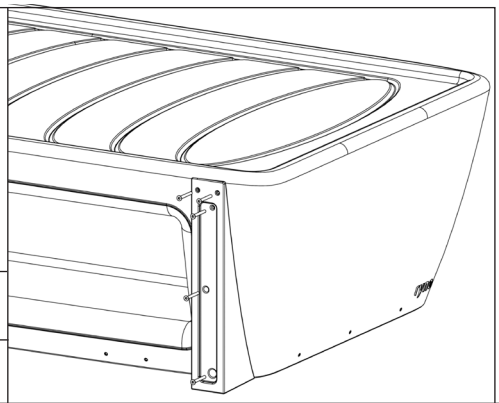

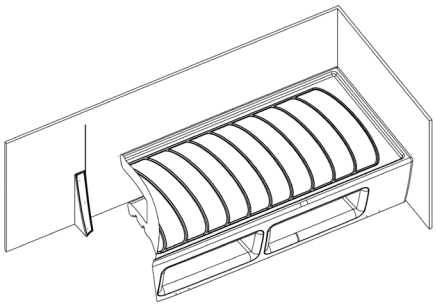

02

(Optional) Platzieren Sie das Bett an den gewünschten Ort und markieren Sie eine Hilfslinie für die Holzleiste.

03

(Optional) Befestigung der Leiste an der Wand (mit geeigneten Beschlägen).

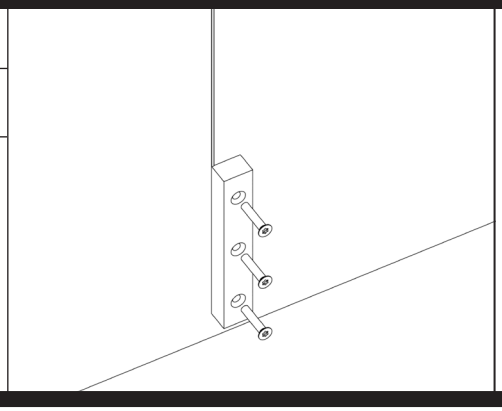

T +49 2739 8983910
E kontakt@pineapplecontracts.com

Pineapple

HAFTUNGSAUSSCHLUSS

	→ Vergewissern Sie sich, dass die richtigen und angemessenen Beschläge zur Befestigung der Möbel verwendet werden. → Stellen Sie sicher, dass die Befestigungen für das Verankerungsmaterial geeignet sind. → Verwenden Sie Befestigungen von angemessener Stärke und erwägen Sie die Verwendung von Sicherheitsbefestigungen in schwierigen Umgebungen. → Erwägen Sie die Verwendung von hochfesten Schraubensicherungen für Befestigungen in schwierigen Umgebungen. → Vergewissern Sie sich, dass alle Lücken nach der Montage des Produkts, falls erforderlich, mit einem geeigneten Anti-Pick-Kitt abgedichtet werden. → Bitte lesen Sie alle Anweisungen sorgfältig durch, um eine ordnungsgemäße Montage zu gewährleisten. Wenn Sie die Anweisungen nicht lesen und befolgen, kann dies zu einer unzureichenden Montage des Produkts und zum Erlöschen der Garantie führen. → Pineapple haftet nicht für Folgen, die dem Installateur oder dem Endverbraucher durch eine unsachgemäße Montage der Produkte entstehen. → Alle Produkte müssen an der Wand befestigt werden und dürfen nicht freistehend sein, um Verletzungsgefahr zu vermeiden.