RYNO® BETT → BODENMONTAGE

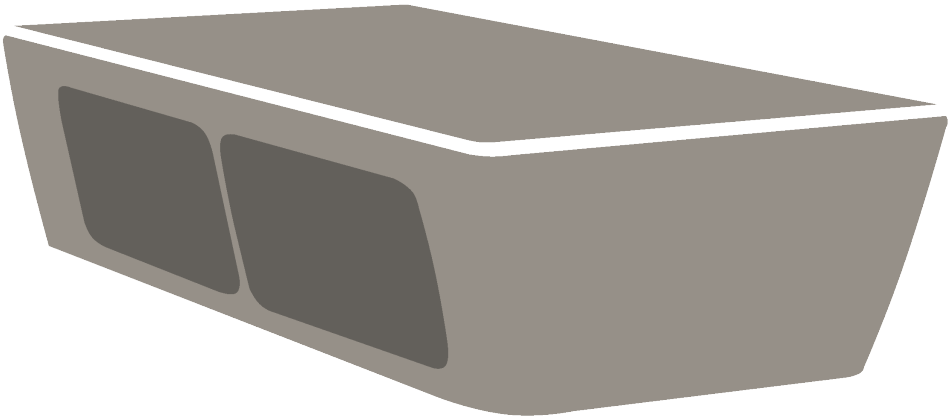

Diese Anweisungen gelten nur für die Befestigung auf einem Betonboden ohne Hindernisse (z.B. Fußbodenheizung, Kabel, Rohrleitungen usw.). Bei der Befestigung auf anderen Oberflächen oder bei Hindernissen wenden Sie sich bitte an Ihren Pineapple-Vertreter, um weitere Informationen zu erhalten.

ERFORDERLICHES ZUBEHÖR

- → 6 x Befestigungsschablonen
  (nur bei Variante inkl. Bodenbefestigungskit)
- → 4 x Bodenhalterungen
  (nur bei Variante inkl. Bodenbefestigungskit)
- → 8 x Schrauben
  (nur bei Variante inkl. Bodenbefestigungskit)
- → 1 x extralanger Bohrbit
  (nur bei Variante inkl. Bodenbefestigungskit)
- → 8 x Befestigungselemente für Beton
- → Bohrer für Mauerwerk
- → Bohrmaschine
- → 1 x T25 Sicherheitsbit
- → Bit-Verlängerung

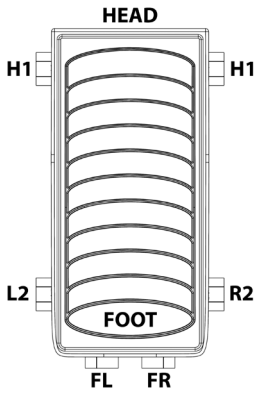

T +49 2739 8983910
E kontakt@pineapplecontracts.com

Pineapple

RYNO® BETT → BODENMONTAGE

01

Platzieren Sie das Bett in die gewünschte Position.

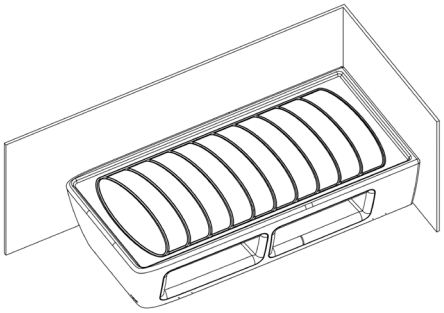

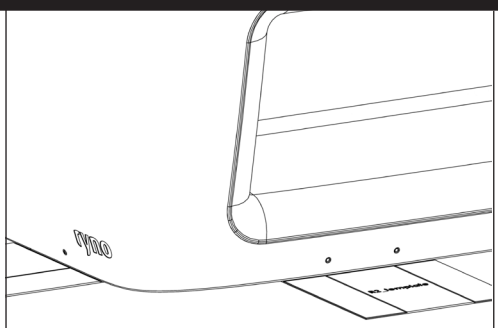

02

Schieben Sie die Schablonen unter das Bett und stellen Sie sicher, dass die Führungslinien mit den Führungspunkten übereinstimmen. Fixieren Sie die Schablonen mit Klebeband am Boden.

03

Entfernen Sie das Bett und markieren Sie mit Hilfe der Schablonen die Montagelöcher für die Bodenhalterungen. Bohren Sie in den Boden und montieren Sie die entsprechenden, geeigneten Befestigungselemente in die Halterungen.

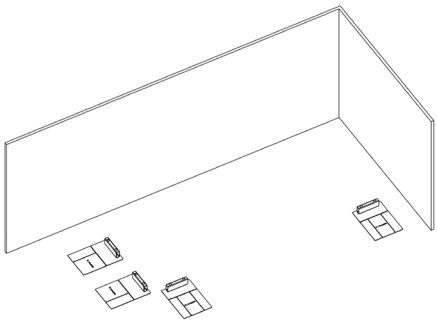

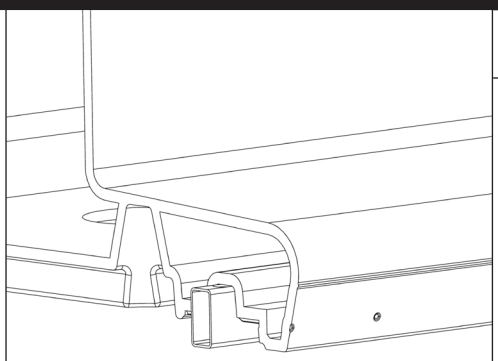

04

Senken Sie das Bett über die Halterungen ab und stellen Sie sicher, dass diese in der Rinne liegen und das Bett flach auf dem Boden steht.

T +49 2739 8983910
E kontakt@pineapplecontracts.com

Pineapple

RYNO® BETT → BODENMONTAGE

05

Bohren Sie 1,27 cm (0,5 Zoll) oberhalb der Führungspunkte und achten Sie darauf, dass der Bohrer parallel zum Boden ausgerichtet bleibt. Der Bohrer sollte beide Seiten der Bodenhalterung durchbohren.

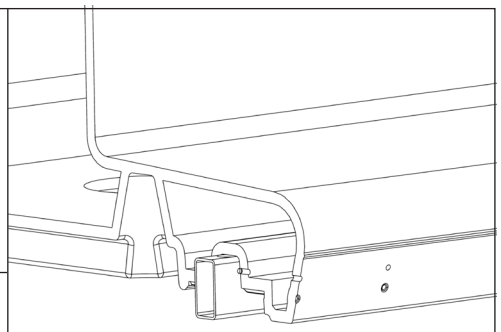

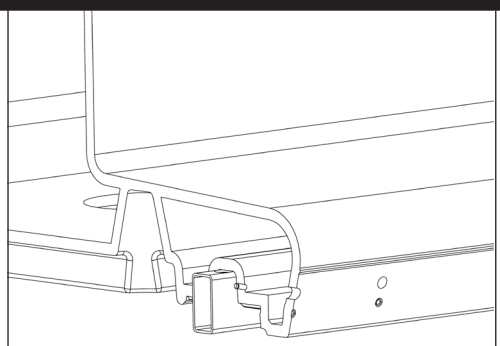

06

Vergrößern Sie das erste Loch mit einem geeigneten Bohrer, wobei Sie darauf achten sollten, dass Sie nur durch die erste Schicht der Bettschale bohren.

07

Bringen Sie die mitgelieferten Schrauben in wenigen Umdrehungen an. Der Schraubenkopf sollte zwischen 5,08 - 6,35 cm (2 - 2,5 Zoll) unter der Oberfläche des Bettes sitzen. Möglicherweise ist eine Bit-Verlängerung erforderlich, um sicherzustellen, dass die Schraube durch beide Seiten der Halterung hindurchgeht.

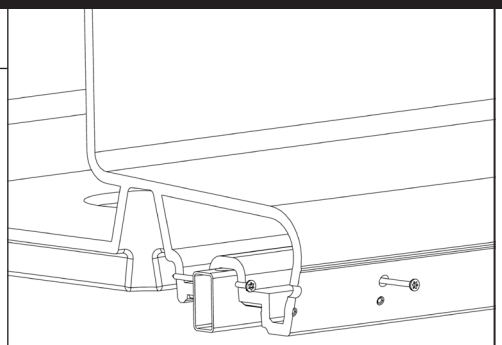

T +49 2739 8983910
E kontakt@pineapplecontracts.com

Pineapple

HAFTUNGSAUSSCHLUSS

	→ Vergewissern Sie sich, dass die richtigen und angemessenen Beschläge zur Befestigung der Möbel verwendet werden. → Stellen Sie sicher, dass die Befestigungen für das Verankerungsmaterial geeignet sind. → Verwenden Sie Befestigungen von angemessener Stärke und erwägen Sie die Verwendung von Sicherheitsbefestigungen in schwierigen Umgebungen. → Erwägen Sie die Verwendung von hochfesten Schraubensicherungen für Befestigungen in schwierigen Umgebungen. → Vergewissern Sie sich, dass alle Lücken nach der Montage des Produkts, falls erforderlich, mit einem geeigneten Anti-Pick-Kitt abgedichtet werden. → Bitte lesen Sie alle Anweisungen sorgfältig durch, um eine ordnungsgemäße Montage zu gewährleisten. Wenn Sie die Anweisungen nicht lesen und befolgen, kann dies zu einer unzureichenden Montage des Produkts und zum Erlöschen der Garantie führen. → Pineapple haftet nicht für Folgen, die dem Installateur oder dem Endverbraucher durch eine unsachgemäße Montage der Produkte entstehen. → Alle Produkte müssen an der Wand befestigt werden und dürfen nicht freistehend sein, um Verletzungsgefahr zu vermeiden.

T +49 2739 8983910
E kontakt@pineapplecontracts.com

Pineapple